Załącznik 5

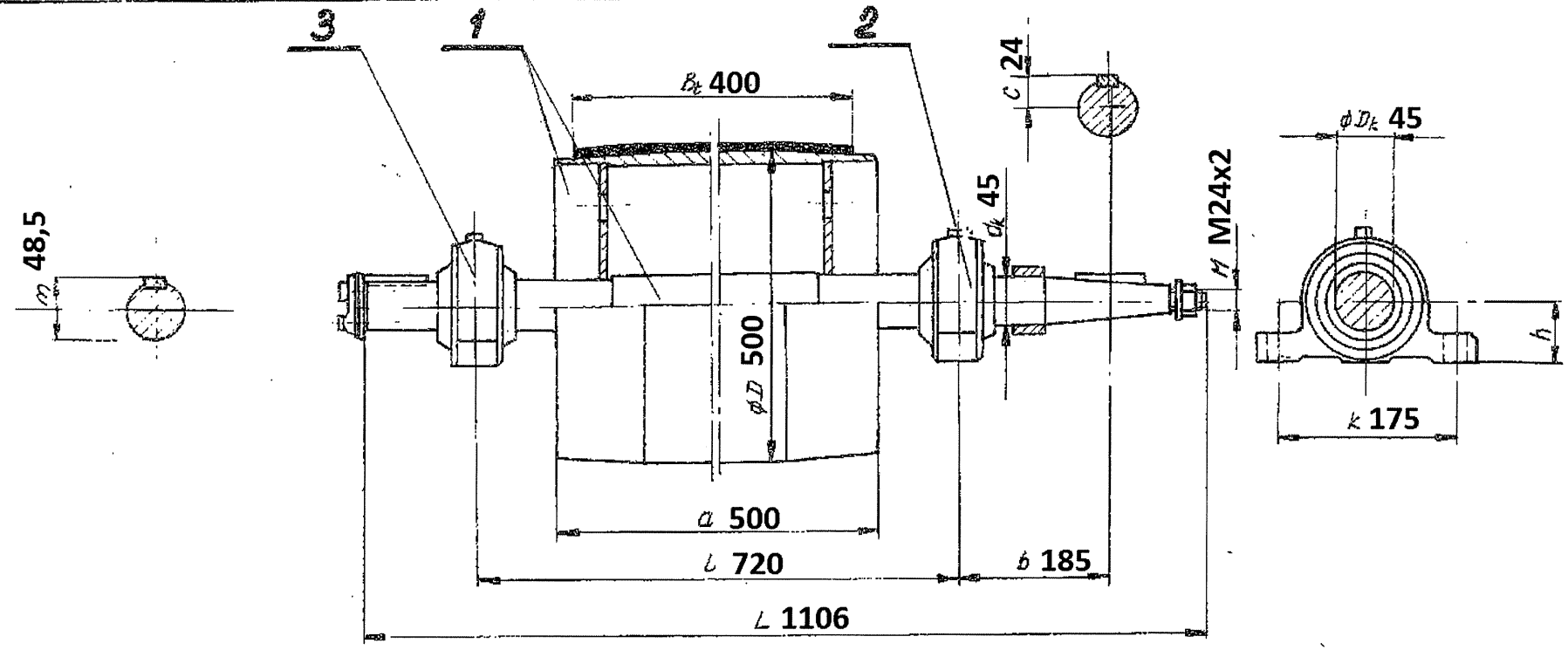

Uwaga:

1. Przykład oznaczenia:

- Zestaw bębna napędowego gładkiego do hamowników 400 wg rys. nr. 109 KBf gdzie: 400 - średnica bębna napędowego.

2. Część zamienną stanowi:

- kompletny zestaw bębna napędowego
- bęben napędowy poz 1
- oprawy niedzielone łożysk tocznych poz 2 i 3

FMB-ZREMB-JASIEŃ	Zespoły bębnów napędowych gładkich do hamowników	KBf KPT-6
Str 37	Ark 1/4	

Załącznik 6

FMB-ZREMB-JASIEŃ	Bębny zwrotne	KBz KPT-6	Str 49 Ark 1/2

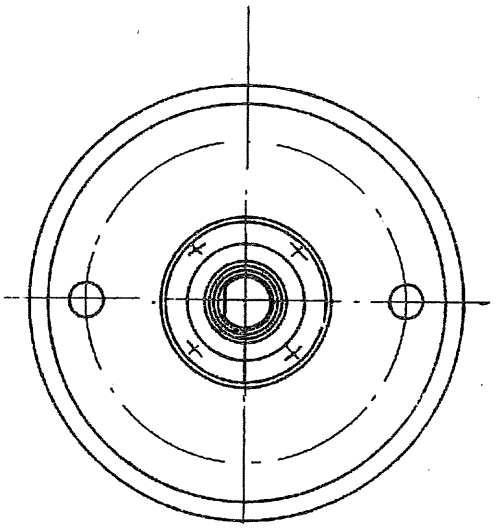

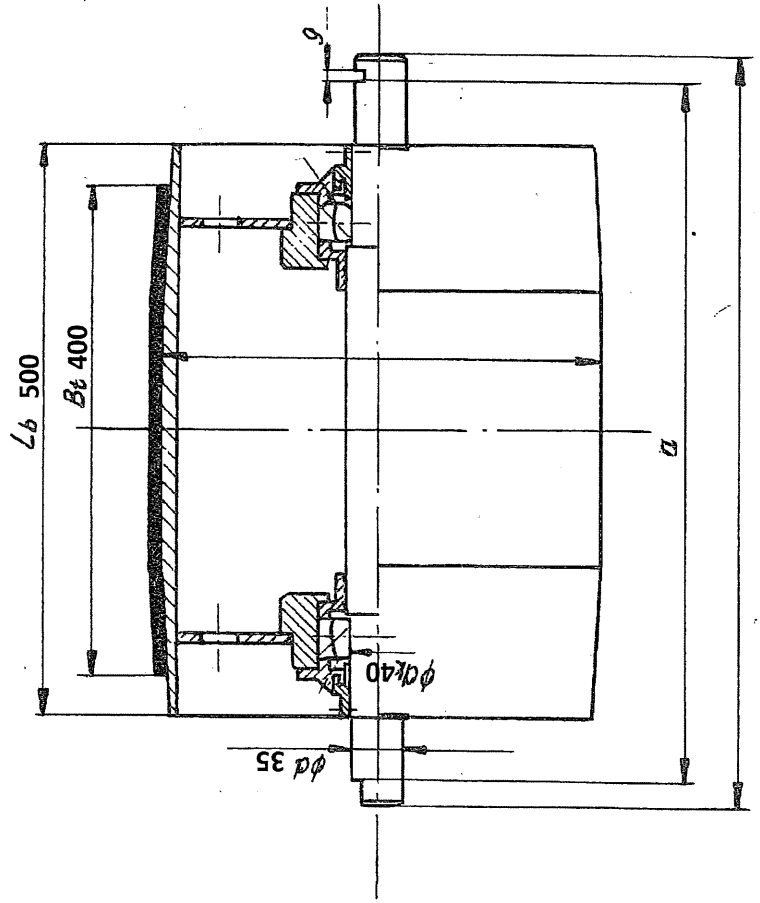

Uwaga:

1. Przykład oznaczenia:
   - Beben zwrotny 400 B wg rys. 044 KBz gdzie:
   - 400 - średnica bębna ; B wykonanie bębna (odpowiada szer. taśmy)
2. Część zamienna stanowi:
   - kompletny zespół bębna zwrotnego.

Załącznik 4

TYP NORMALNY

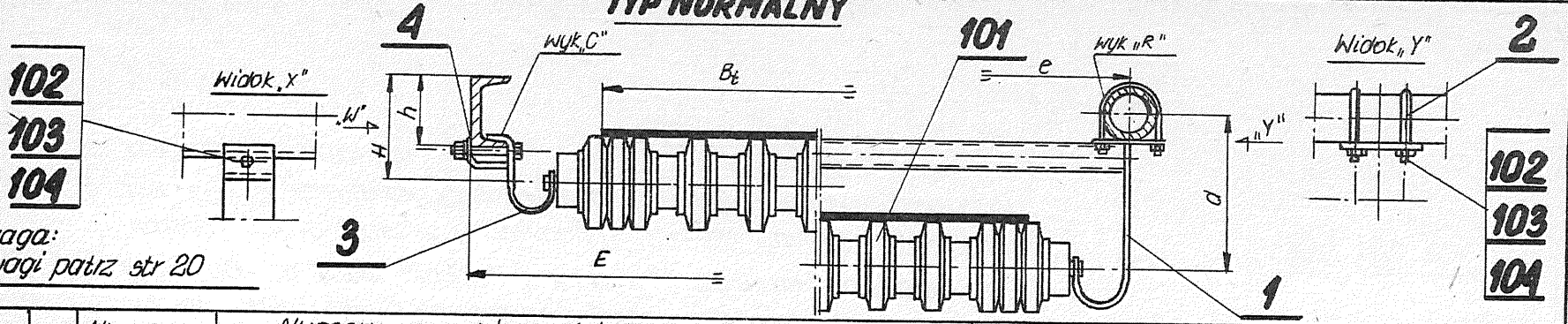

Uwaga:
Uwagi patrz str 20

szerokość taśmy B_t	wykonanie zestawu	Numer rysunku zestawieniowego wg katalogu N21P-I	Numery rysunków części i podzespołów: Zawieszenie szt 1 poz 1	Obejma szt 4 poz 2	Wieszak szt 2 poz 3	Płytka dociskowa szt 2 poz 4	Krążnik PN-68/M-46601 szt 1 poz 101	Śruba PN-58/M-82101 szt 8/2 poz 102	Nakrętka PN-58/M-82143 szt 8/2 poz 103	Podkładka PN-61/M-82008 szt 8/2 poz 104	ciężar zestawu w kG	Wymiary główne [mm]: h	H	E	e	d	Zamiennik wg katalogu N21K i KPT-5: Odpowiednik wg katalogu N21K	Odpowiednik wg katalogu KPT-5
400	R	T-03300-45	wyk A T-03201-66	T-00101-03	T-03202-66	T-03203-66	TgI ϕ108×500 ×14	M12×75	M12	12,2	14,66	80	120	700	640	185	N21-3140$^{-31}_{-51}$	008 KWe
	C										10,30							
500	R	T-03300-46	wyk B T-03201-66				TgI ϕ108×600 ×14				16,18			800	740		N21-3140$^{-32}_{-52}$	009 KWe
	C										11,40							
650	R	T-03300-47	wyk C T-03201-66				TdI ϕ108×750 ×14				19,54			950	890		N21-3140$^{-33}_{-53}$	010 KWe
	C										15,10							
800	R	T-03300-48	wyk D T-03201-66		T-03202-69	T-03203-69	TdI ϕ108×950 ×14	M12 ×80			23,13	100	140	1150	1090		N21-3140$^{-35}_{-55}$	011 KWe
	C										18,43							
1000	R	T-03300-49	wyk C T-03201-70		T-03202-70	T-03203-70	TdI ϕ133× 1150×14				29,20		150	1350	1290		N21-3140$^{-37}_{-57}$	012 KWe
	C										23,33							
1200	R	T-03300-50	wyk D T-03201-70		T-03202-71	T-03203-71	TdI ϕ133×1400 ×14	M16 ×90	M16	16,3	32,63	120	170	1600	1540		N21-3140$^{-38}_{-58}$	013 KWe
	C										26,27							
1400	R	T-03300-51	T-03201-70				TdI ϕ133× ×1600×14				36,45			1800	1740		———	014 KWe
	C										29,86							

FMB-ZREMB-JASIEN

Zestaw krążnikowy tarczowy dolny płaski T-03300-45÷51

N21P-I KPT6
N21P-II

Str 30

Ark 1/1

Załącznik 8

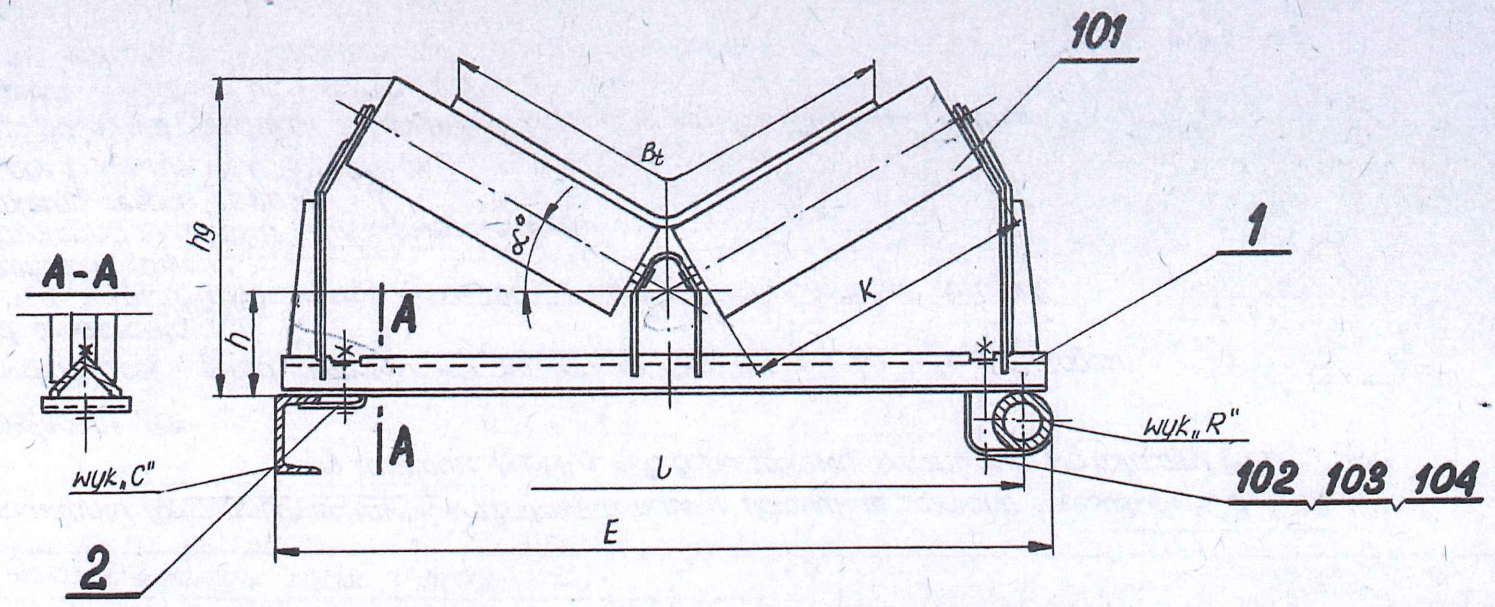

szerokość taśmy B4	Wykonanie zestawu	Numer rysunku zestawieniowy wg katalogu N21-PT	Numery rysunków części i podzespołów: Próg	Uchwyt	Krążnik PN-68/M-46601	Śruba PN-58/M-82101	Nakrętka PN-58/M-82143	Podkładka Sprę. PN/65/M-82029	Ciężar zespołu w kG	Wymiary główne: α°	h	L	E	hg	K	Zamiennik zestawu w katalogu N21K i KPT-5: Odpowiednik wg katalogu N21K	Odpowiednik wg katalogu KPT-5
			szt 1	szt 2	szt 2	szt 2	szt 2	szt 4									
			Poz 1	Poz 2	Poz 101	Poz 102	Poz 103	Poz 104									
400	R	T-03200-08	T-03201-08	T-03202-01	Gg¼ φ108×250×14	M12×120	M12	12,2	13,21	10°	105	640	700	206	250	N21-3120-11	108 KWa
	C			T-03203-01		M12×65			12,59								
500	R	T-03200-09	T-03201-09	T-03202-01	Gg¼ φ108×315×14	M12×120			15,07			740	800	216	315	N21-3120-12	109 KWa
	C			T-03203-01		M12×65			14,45								
400	R	T-03200-10	T-03201-10	T-03202-01	Gg¼ φ108×250×14	M12×120			13,38	20°		640	700	250	250	N21-3120-01	036 KWa
	C			T-03203-01		M12×65			12,76								

FMB-ZREMB-JASIEŃ

Zestaw krążnikowy górny rolkowy T-03200-08÷13

N21 P-T KPT-6

Str 40

Ark 1/12